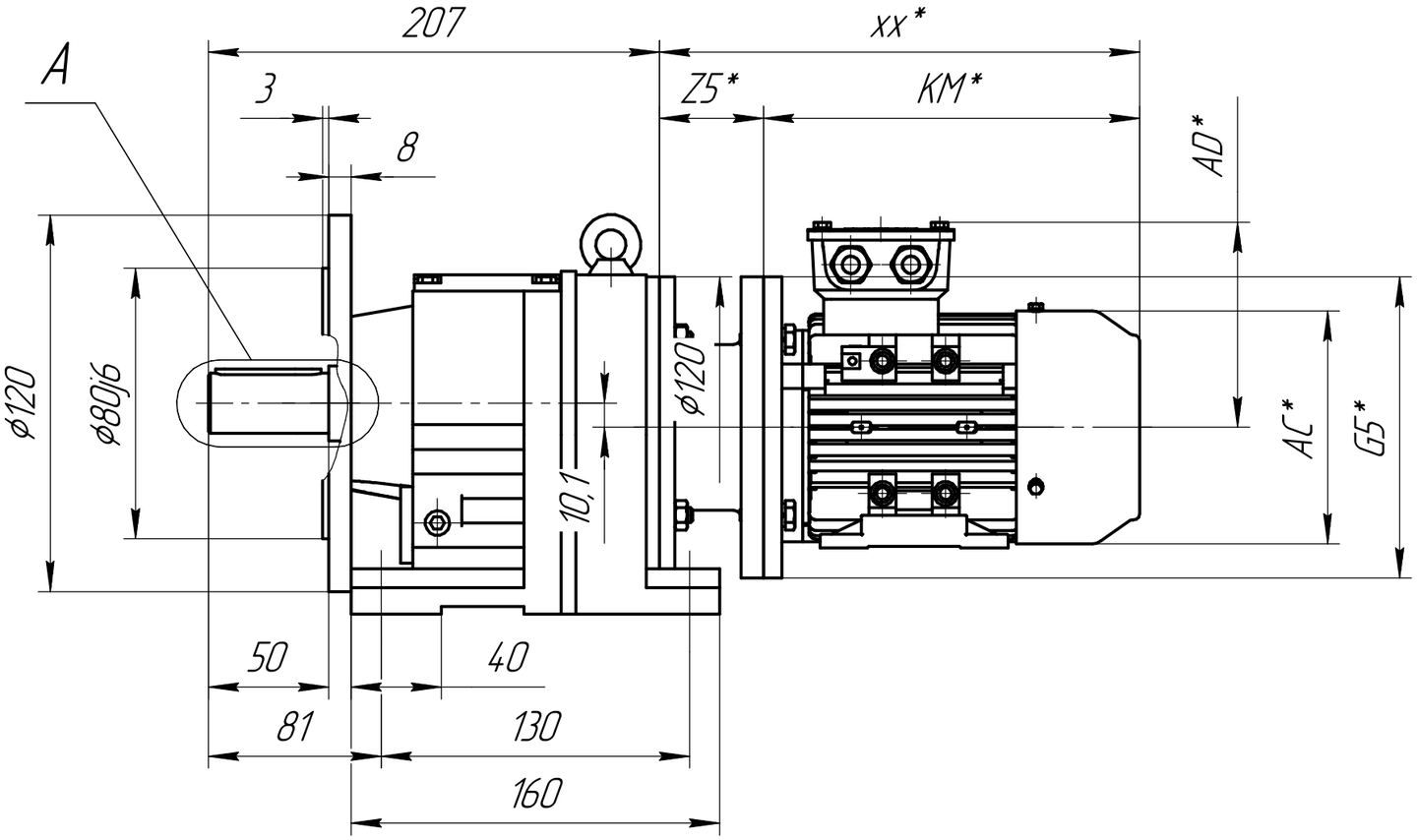

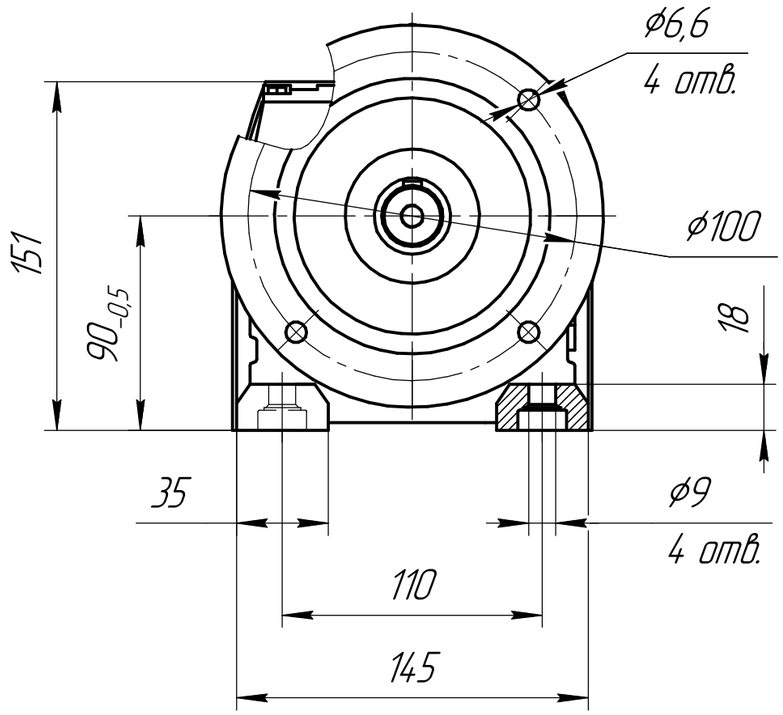

A(1:2)

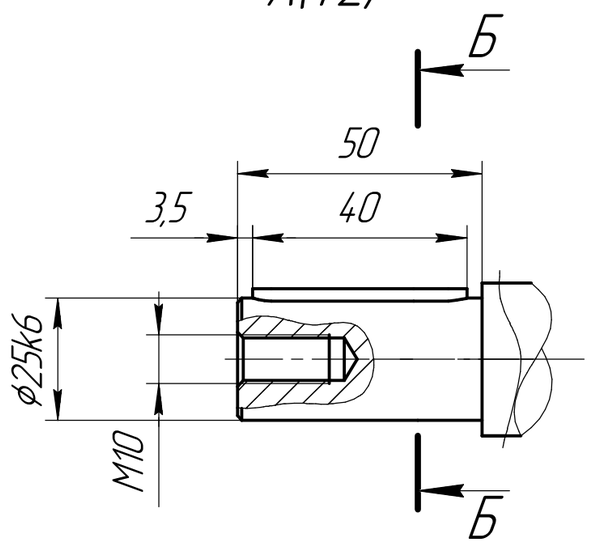

Б–Б

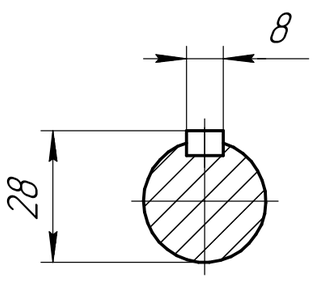

*Габарит зависит от выбранного электродвигателя.

Изм.	Лист	№ докум.	Подп.	Дата
Разраб.				
Пров.				
Т.контр.				
Н.контр.				
Утв.				

RDF-S37

Лит.	Масса	Масштаб
		1:4
Лист	Листов 1	

+7 (383) 209 22 15
www.sparks.su

ООО ТД "СПАРКС"
г. Новосибирск

Копировал

Формат А3

Перв. примен.

Справ. №

Подп. и дата

Инв. № дубл.

Взам. инв. №

Подп. и дата

Инв. № подл.